ALARMAS ACUSTICAS Y VISUALES

FICHA TÉCNICA DE PRODUCTO
ALARMA DE REVERSA
240

Alarma de reversa con protección de polaridad. Cuenta con una base estándar multiposiciones. Resistente a la intemperie

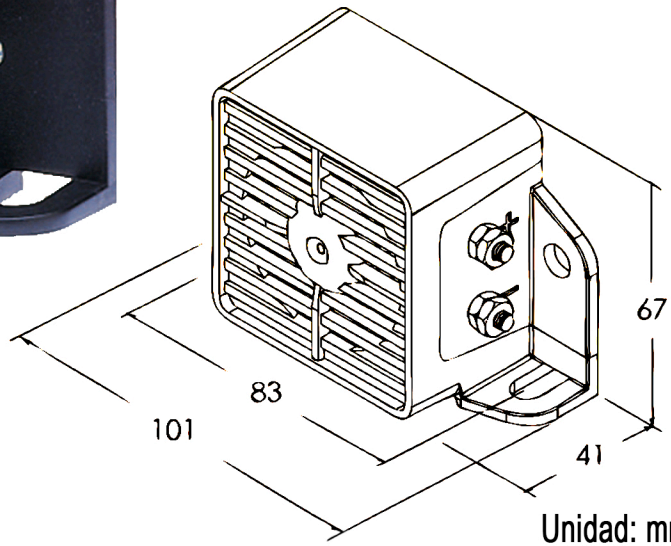

Unidad: mm

ESPECIFICACIONES TECNICAS

Voltaje	12-24VCD
AMP	0.2
DB	97 a 1m
Sonido	Intermitente
IP	65
Usos	

4 RUV 4 Protegido contra rayos UV en exteriores — **UV**

6 Protegido contra polvo. — **SOLIDOS**

5 Protegido contra chorros de agua, poca entrada. — **LIQUIDOS**