ALARMAS ACUSTICAS Y VISUALES

FICHA TÉCNICA DE PRODUCTO
ALARMA DE REVERSA
4050

Alarma de reversa con montaje al ras, ideal para aplicaciones que requieren un perfil compacto.

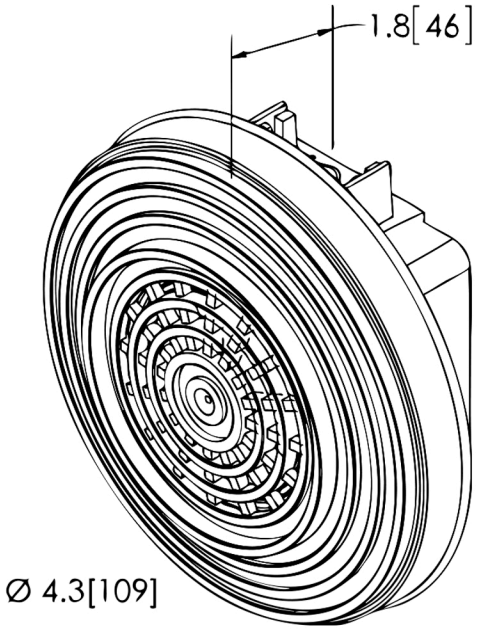

Unidad: pulgadas(mm)

ESPECIFICACIONES TECNICAS

Voltaje	12-24VCD
AMP	0.4
DB	102 a 1m
Sonido	Intermitente
Usos	

4 **RUV 4** Protegido contra rayos UV en exteriores

UV

Protegido contra polvo.

SOLIDOS

Protegido contra gotas de agua.

LIQUIDOS