ALARMAS ACUSTICAS Y VISUALES

FICHA TÉCNICA DE PRODUCTO
FARO
750-0004

Faro 8 Leds, con carcasa de plástico resistente y vidrio templado, iluminación amplia, ideal para maquinaria pesada en construcción, minería, agricultura, etc.

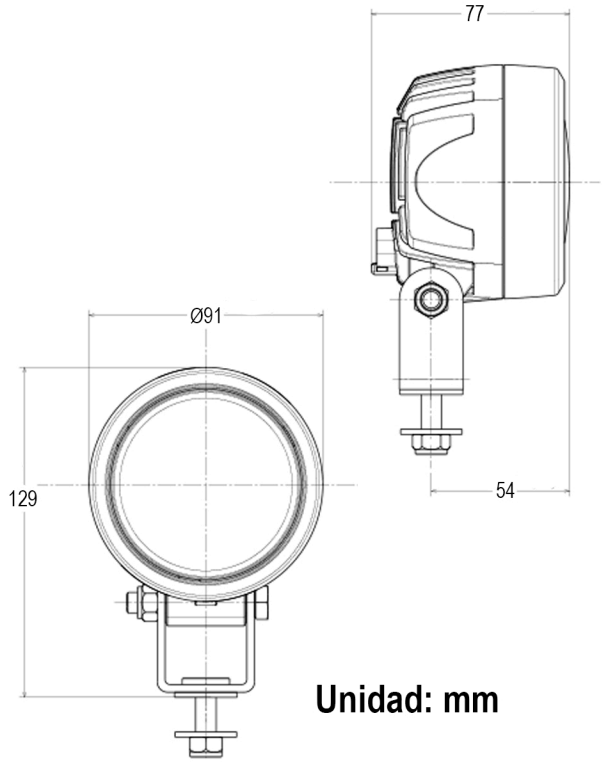

Unidad: mm

ESPECIFICACIONES TECNICAS

Voltaje	12-24VCD multi
AMP	0.46 (24V)
LED'S	8
Watts	11W
Lumens	850
IP	68 - 69K
Resistencia a Vibraciones	15g (24-2000Hz)
Usos	

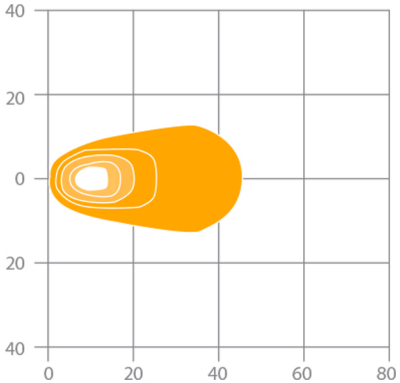

4 — **RUV 4** Protegido contra rayos UV en exteriores

6 — Protegido contra polvo.

6 — Protegido contra infiltración de polvo

8 — Protegido contra los efectos de inmersión en largos periodos de tiempo

9K — Máxima protección contra infiltración de agua, incluso de alta presión o limpieza a vapor

UV | SOLIDOS | LIQUIDOS