ALARMAS ACUSTICAS Y VISUALES

FICHA TÉCNICA DE PRODUCTO
TORRETA LED
7512A

Torreta Led con base de aluminio y mica de policarbonato.
Patron de luz Pulse8 (8 flashes por ciclo)

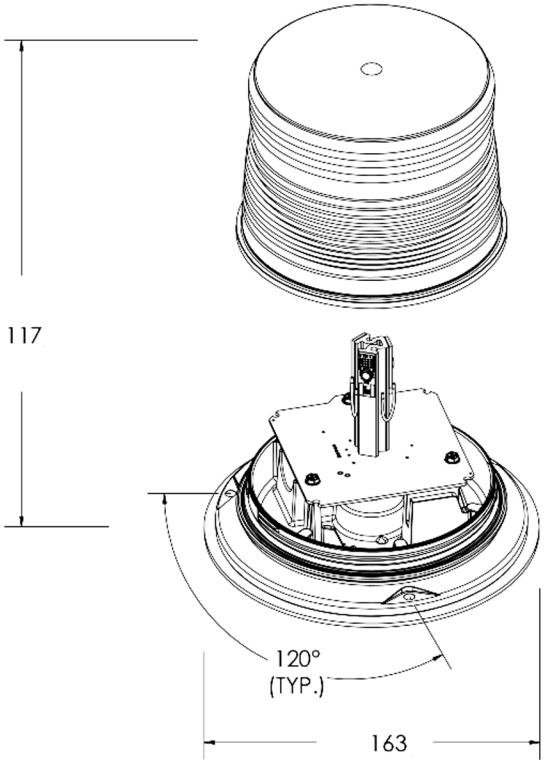

Unidad: mm

ESPECIFICACIONES TECNICAS

Voltaje	**12-48VCD**
AMP	**1.5**
FPM	**70**
Color	
IP	**44**
Usos	

4 **RUV 4** Protegido contra rayos UV en exteriores

UV

4 Protegido contra objetos sólidos de hasta 1 mm.

SOLIDOS

4 Protegido contra gotas de agua desde cualquier dirección

LIQUIDOS