ALARMAS ACUSTICAS Y VISUALES

FICHA TÉCNICA DE PRODUCTO
TORRETA LED
7980

Torreta LED strobe para alta vibracion de policarbinato 12-24vdc Clase I 11 patrones de flasheo en diferentes colores A, R, G, B.

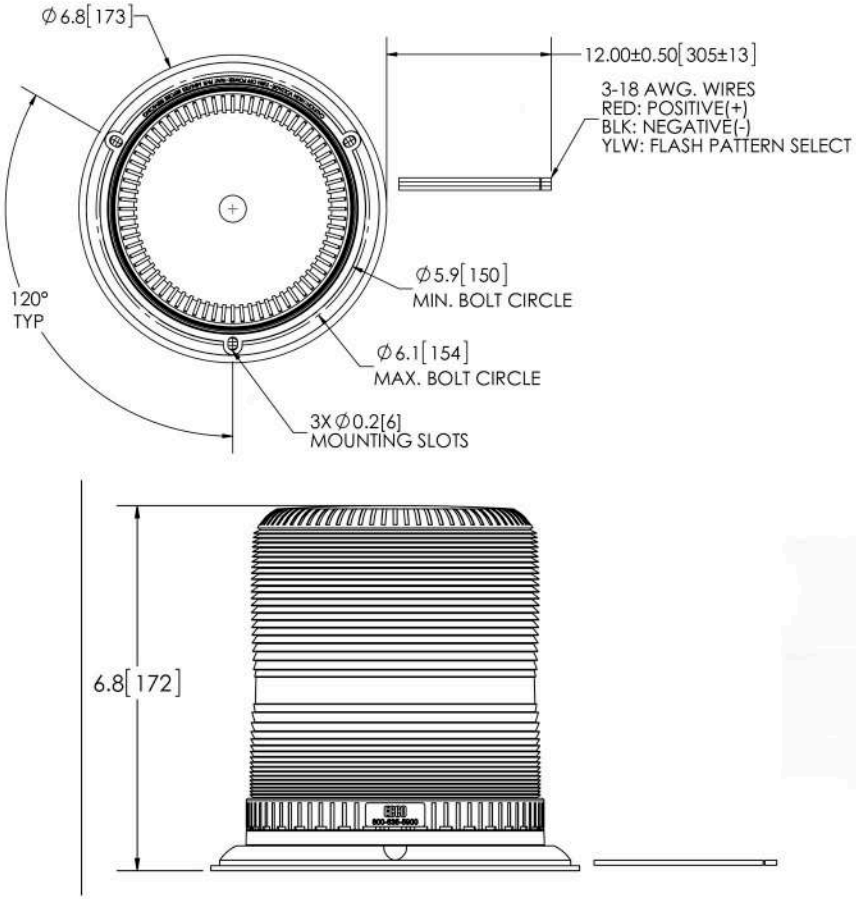

ESPECIFICACIONES TECNICAS

Voltaje	**12-24 VDC**
AMP	**3.6**
FPM	**70**
Color	
IP	**67**
Usos	

4 — **RUV 4** Protegido contra rayos UV en exteriores

UV

6 — Protegido contra polvo.

SOLIDOS

7 — Protegido contra los efectos de inmersión de 15cm a 1m

LIQUIDOS