ALARMAS ACUSTICAS Y VISUALES

FICHA TÉCNICA DE PRODUCTO
FARO
A500LEDR

Faro Led luz roja diseñado como dispositivo de seguridad para proporcionar una advertencia visual a peatones cerca de equipos móviles, especiales para limitar el área alrededor de los equipos.

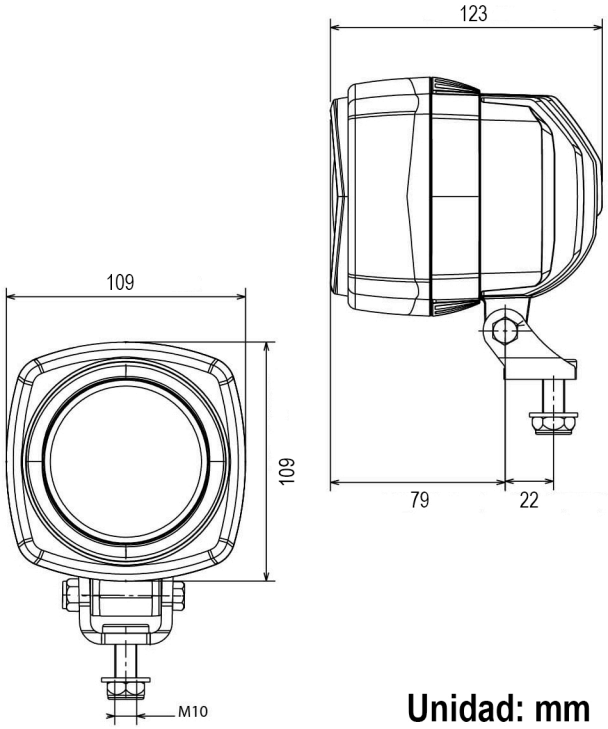

Unidad: mm

ESPECIFICACIONES TECNICAS

Voltaje	**12-100V multi**
AMP	**0.2 (24V)**
LED'S	**1 de 5W**
Color	
IP	**68 - 69K**
Usos	

4 — **RUV 4** Protegido contra rayos UV en exteriores

UV

6 — Protegido contra polvo.

6 — Protegido contra infiltración de polvo

SOLIDOS

8 — Protegido contra los efectos de inmersión en largos periodos de tiempo

9K — Máxima protección contra infiltración de agua, incluso de alta presión o limpieza a vapor

LIQUIDOS