ALARMAS ACUSTICAS Y VISUALES

FICHA TÉCNICA DE PRODUCTO

Sirena Multitono

ASS-P

Sirena Multitono cuadrada de 94mm, con montaje opcional con escuadra metálica, tecnología piezoeléctrica con 8 tipos de tono seleccionables mediante interruptor DIP, presión acústica ajustable de forma continua con potenciómetro, para aplicaciones industriales y generales.

ESPECIFICACIONES TÉCNICAS
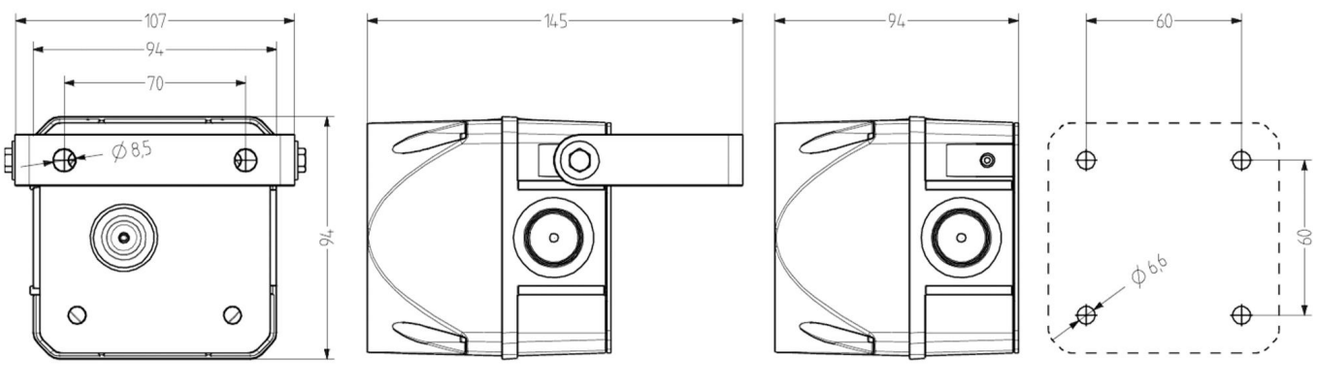
Voltaje	120VCA
DB	103
Tonos	8 selccionables
Frecuencia	500-4.600Hz
Peso	300g
IP	66