ALARMAS ACUSTICAS Y VISUALES

FICHA TÉCNICA DE PRODUCTO
FARO

E91001

Faro circular con sealbeam de halógeno, carcasa de caucho, incluye base universal de acero inoxidable y tornillos.

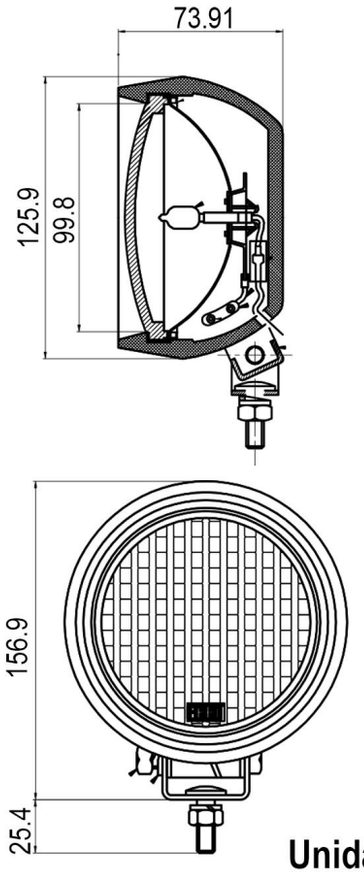

Unidad: mm

ESPECIFICACIONES TECNICAS

Voltaje	12VCD
AMP	5.1
Foco	Halógeno 55W
Usos	

4 — **RUV 4** Protegido contra rayos UV en exteriores

UV

Protegido contra polvo

SOLIDOS

Protegido contra gotas de agua

LIQUIDOS