ALARMAS ACUSTICAS Y VISUALES

FICHA TÉCNICA DE PRODUCTO

FARO

E92013

Faro circular con 6 luces led, incluye base y tornillos.
Carcasa de caucho resistente y mica de policarbonato.

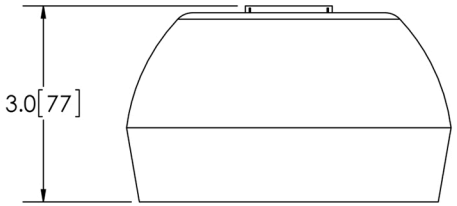

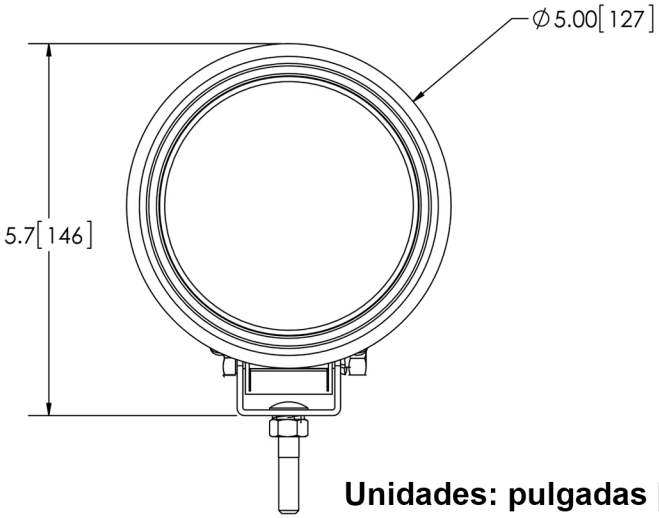

Unidades: pulgadas [mm]

ESPECIFICACIONES TECNICAS

Voltaje	12-24VCD
AMP	0.9
Modulos Led	6 de 3 watt
Lumens	600
IP	67
Usos	

4 — **RUV 4** Protegido contra rayos UV en exteriores — **UV**

6 — Protegido contra polvo. — **SOLIDOS**

7 — Protegido contra los efectos de inmersión de 15cm a 1m — **LIQUIDOS**