ALARMAS ACUSTICAS Y VISUALES

FICHA TÉCNICA DE PRODUCTO
FARO
EW2002B

Lámpara de trabajo LED, se ha diseñado como dispositivo de seguridad para proporcionar una advertencia visual a peatones cerca de equipos móviles, especiales para puntos ciegos como esquinas o estanterias en almacenes.

ESPECIFICACIONES TECNICAS

Voltaje	**12-80 VCD**
Modulos Led	**2 de 3W**
Lumens	**400**
IP	**67**
Usos	

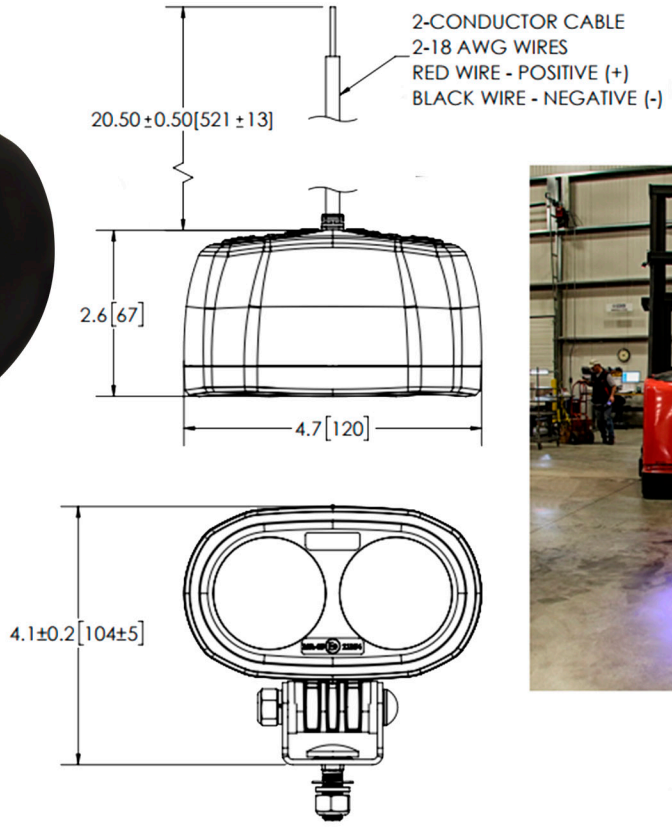

Unidades: pulgadas (mm)

4 — **RUV 4** Protegido contra rayos UV en exteriores — **UV**

6 — Protegido contra polvo. — **SOLIDOS**

7 — Protegido contra los efectos de inmersión de 15cm a 1m — **LIQUIDOS**