ALARMAS ACUSTICAS Y VISUALES

FICHA TÉCNICA DE PRODUCTO
FARO
EW2010B

Lámpara de reversa LED, se ha diseñado como dispositivo de seguridad para proporcionar una advertencia visua a peatones cerca de equipos móviles, proyecta una flecha azul.

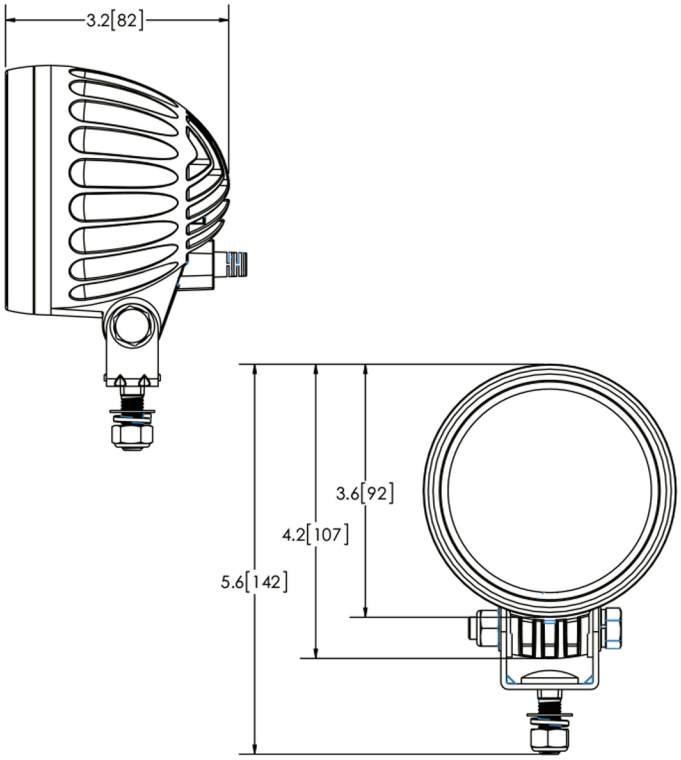

Unidades: pulgadas [mm]

ESPECIFICACIONES TECNICAS

Voltaje	**12-56VCD**
AMP	**0.6**
Led´s	**3**
Usos	