ALARMAS ACUSTICAS Y VISUALES

FICHA TÉCNICA DE PRODUCTO
LUZ DE TRABAJO

EW2451

Lámpara de trabajo con 9 modulos LED de 3W, carcasa de aluminio con disipador térmico y mica de policarbonato, tipo de iluminación amplia.

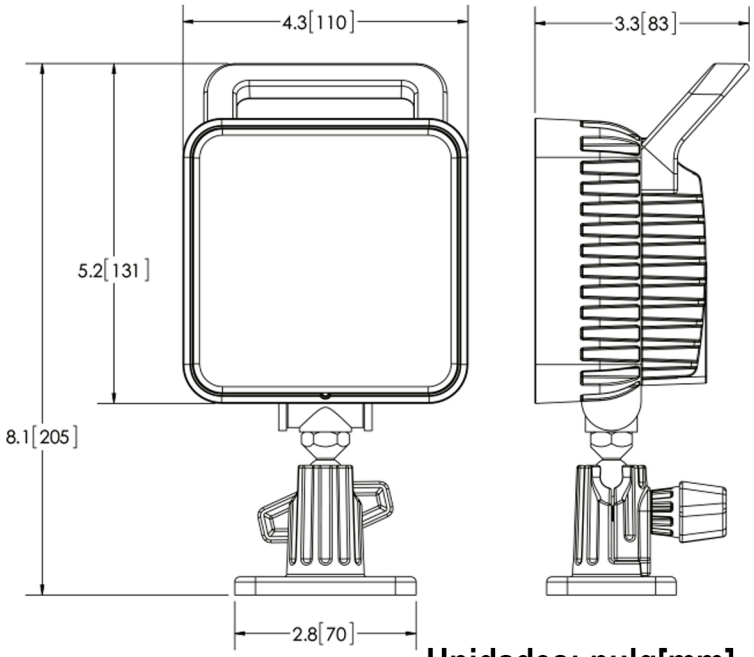

Unidades: pulg[mm]

ESPECIFICACIONES TECNICAS

Voltaje	12-24VCD
AMP	2.2
LED'S	9 de 3W
Lumens	1100

Usos

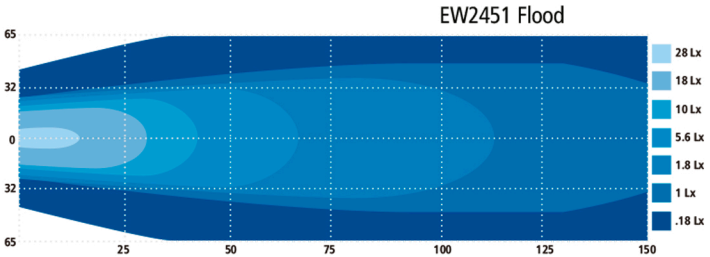

4 — **RUV 4** Protegido contra rayos UV en exteriores

UV

Protegido contra polvo

SOLIDOS

Protegido contra gotas de agua

LIQUIDOS