ALARMAS ACUSTICAS Y VISUALES

FICHA TÉCNICA DE PRODUCTO
BOTONERA
HY1026SBBB

Botonera colgante con 3 unidades de 2 botones cada una, Unidad A: Arriba, abajo. Unidad B: Este, oeste. Unidad C: Derecha, izquierda + paro de emergencia. Material de carcasa ABS amarilla, botones y soporte del cable de goma especial color negro.

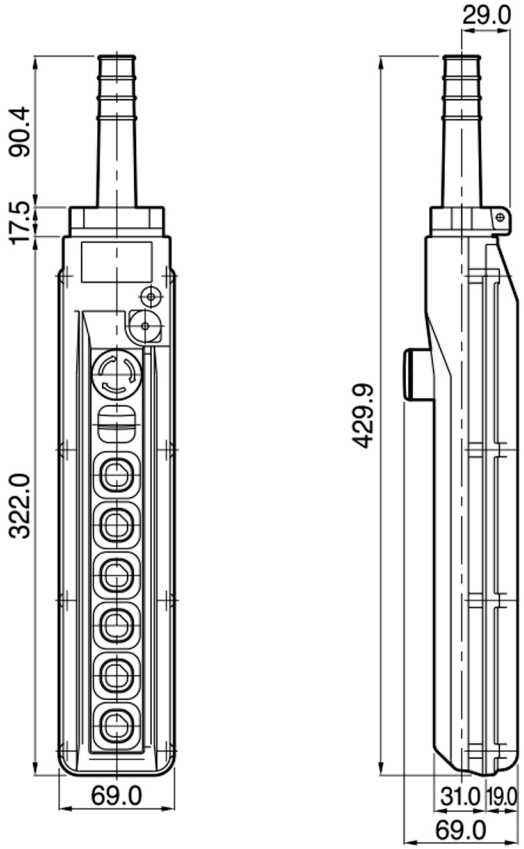

Unidad: mm

ESPECIFICACIONES TECNICAS

Voltaje	**250VCA**
AMP	**10**
Resistencia de Vibración	**10-55 Hz amplitud 1.00mm**
Botones	**6 + Emergencia**
IP	**66**
Usos	

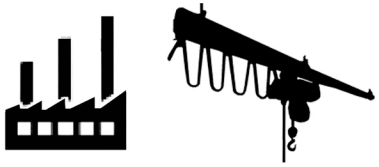

4 — **RUV 4** Protegido contra rayos UV en exteriores — **UV**

6 — Protegido contra polvo. — **SOLIDOS**

6 — Protegido contra fuertes chorros de agua, poca entrada. — **LIQUIDOS**