ALARMAS ACUSTICAS Y VISUALES

FICHA TÉCNICA DE PRODUCTO
FARO
LED3000LR-MV

Faro cuadrado con 7 Leds, con carcasa de aleación de aluminio y vidrio templado protegido contra impactos y soporte AVB de alto rendimiento ante vibraciones, iluminación de largo alcance, ideal para maquinaria pesada en construcción, minería, agricultura, etc.

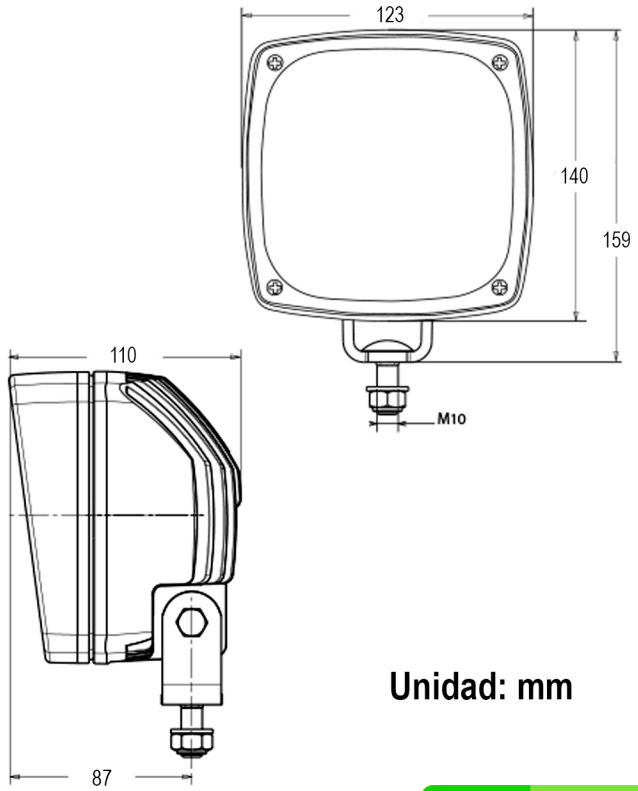

Unidad: mm

ESPECIFICACIONES TECNICAS

Voltaje	**12-100VCD** multi
AMP	**1.7 (24V)**
LED'S	**7**
Watts	**40W**
Lumens	**3000**
IP	**68 - 69K**
Resistencia a Vibraciones	**30g (10-2000Hz)**
Usos	

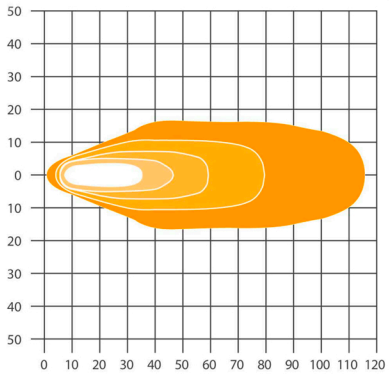

4 — **RUV 4** Protegido contra rayos UV en exteriores

UV

6 — Protegido contra polvo.

6 — Protegido contra infiltración de polvo

SOLIDOS

8 — Protegido contra los efectos de inmersión en largos periodos de tiempo

9K — Máxima protección contra infiltración de agua, incluso de alta presión o limpieza a vapor

LIQUIDOS