ALARMAS ACUSTICAS Y VISUALES

# FICHA TÉCNICA DE PRODUCTO
## ZUMBADOR
# Serie MSSI

**Zumbador industrial con sonido intermitente, de fácil instalación y protección para polvo y agua. 0.38Kg**

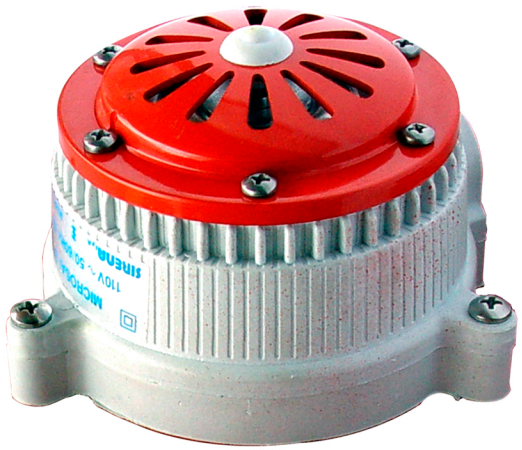

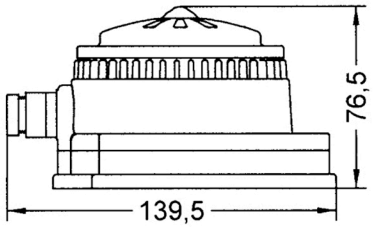


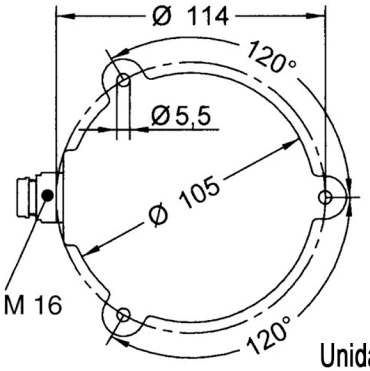


Unidad: mm

## MSSI110

① ②

| | | |
|---|---|---|
| ① | Serie | MSSI |
| ② | Voltaje | |
| | 12 | 12VCA |
| | 24 | 24VCA |
| | 48 | 48VCA |
| | 110 | 110 VCA |
| | 240 | 240 VCA |

## ESPECIFICACIONES TECNICAS

| | |
|---|---|
| **Voltaje** | 12 / 24 / 48 / 110 / 240 VCA |
| **AMP** | 850mA(12V) / 430mA(24V) 220mA(48V) / 95mA(110V) / 45mA (240V) |
| **DB** | 95 a 1m |
| **Sonido** | Intermitente |
| **IP** | 65 |
| **Usos** | |

**4** — **RUV 4** Protegido contra rayos UV en exteriores — **UV**

**6** — Protegido contra polvo. — **SOLIDOS**

**5** — Protegido contra chorros de agua, poca entrada. — **LIQUIDOS**