ALARMAS ACUSTICAS Y VISUALES

FICHA TÉCNICA DE PRODUCTO

FARO

PT5021

Faro circular con sealbeam de filamento, carcasa de caucho, incluye base universal de acero inoxidable y tornillos.

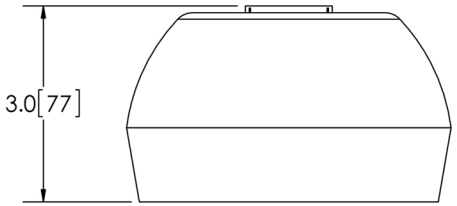

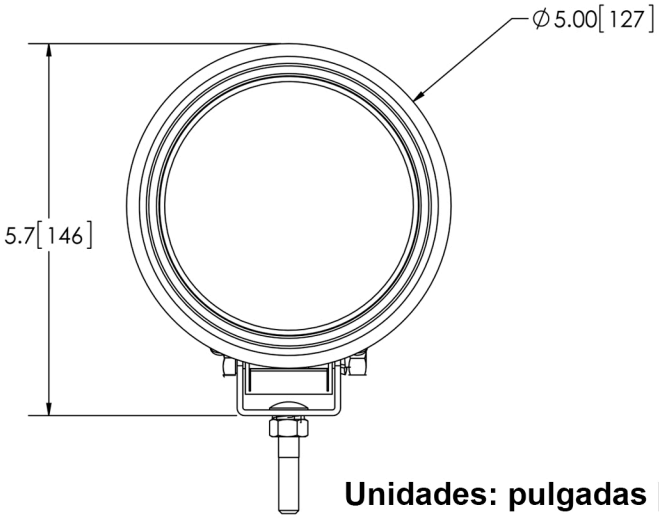

Unidades: pulgadas [mm]

ESPECIFICACIONES TECNICAS

Voltaje	**12VCD**
Foco	**Sealbeam 35W**
IP	**55**
Usos	

REFACCIONES

Sealbeam	**4411**

4 — **RUV 4** Protegido contra rayos UV en exteriores — **UV**

5 — Protegido contra polvo. Ingreso minimo — **SOLIDOS**

5 — Protegido contra chorros de agua. Minimo riesgo — **LIQUIDOS**