ALARMAS ACUSTICAS Y VISUALES

FICHA TÉCNICA DE PRODUCTO
LUZ DE TRABAJO
QWSL150

Luz de trabajo led compacto de alta intensidad, cuerpo de aluminio y lente de cristal templado

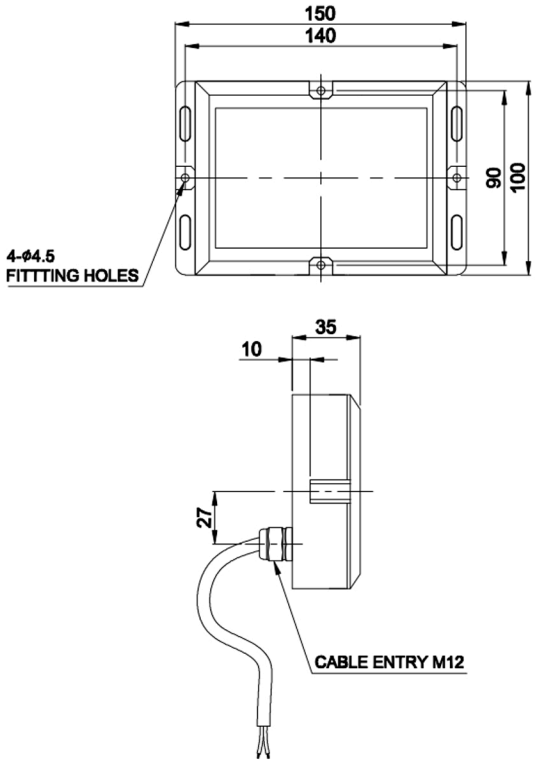

Unidad: mm

ESPECIFICACIONES TECNICAS

Voltaje	24VCD
AMP	0.6
LED's	24
LUX	450 a 1m
IP	67
Usos	

4 — **RUV 4** Protegido contra rayos UV en exteriores

UV

6 — Protegido contra polvo.

SOLIDOS

7 — Protegido contra los efectos de inmersión de 15cm a 1m

LIQUIDOS