ALARMAS ACUSTICAS Y VISUALES

FICHA TÉCNICA DE PRODUCTO
ALARMA DE REVERSA
SOA1224

Alarma de reversa con base estándar multi posiciones, con sonido intermitente.

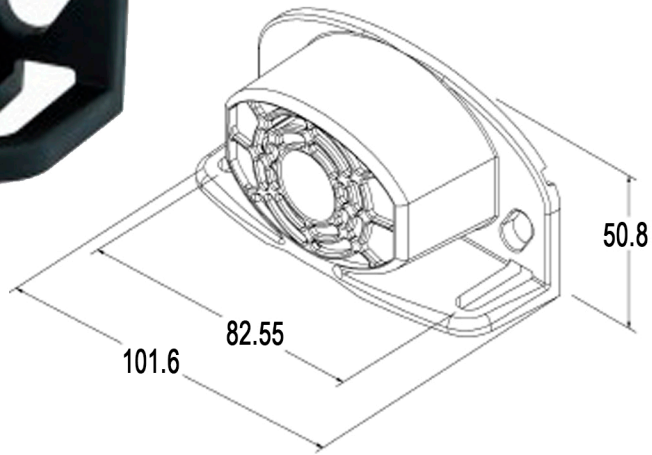

Unidad: mm

ESPECIFICACIONES TECNICAS

Voltaje	12-24VCD
AMP	0.4
DB	97 a 1m
Sonido	Intermitente
Usos	

4 — **RUV 4** Protegido contra rayos UV en exteriores — **UV**

Protegido contra polvo. — **SOLIDOS**

Protegido contra gotas de agua. — **LIQUIDOS**