ALARMAS ACUSTICAS Y VISUALES

FICHA TÉCNICA DE PRODUCTO
MODULO DE LUZ LED

SOD-20

Módulo de 18 LED's para interior y exterior con un diseño extremadamente delgado y 16 patrones de flasheo.

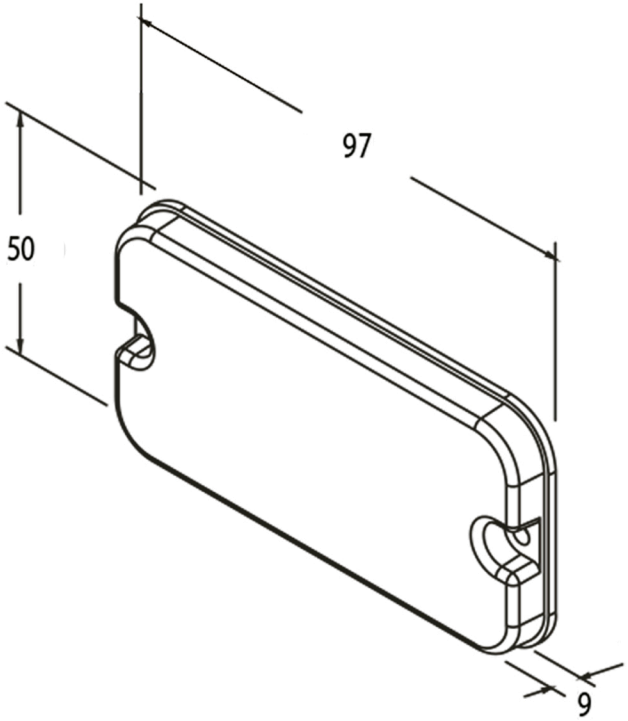

Unidad: mm

ESPECIFICACIONES TECNICAS

Voltaje	12VCD
AMP	0.5
Led's	18
Patrones	16
Color	
IP	54
Usos	

4	5	4
RUV 4 Protegido contra rayos UV en exteriores	Protegido contra polvo.	Protegido contra gotas de agua desde cualquier dirección
UV	**SOLIDOS**	**LIQUIDOS**