ALARMAS ACUSTICAS Y VISUALES

FICHA TÉCNICA DE PRODUCTO

MODULO DE LUZ LED

SOD-3

Modulo de 3 LED´s para interior y exterior el cual se puede sincronizar con el cable blanco cuenta con 20 patrones diferentes de flasheo que cambian al unir el cable amarillo con el rojo

ESPECIFICACIONES TECNICAS

Voltaje	**10-30VCD**
AMP	**0.3**
Led's	**3**
Patrones	**20**
Color	
Usos	

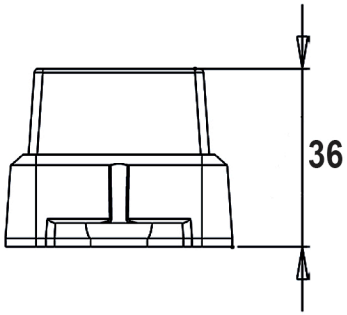

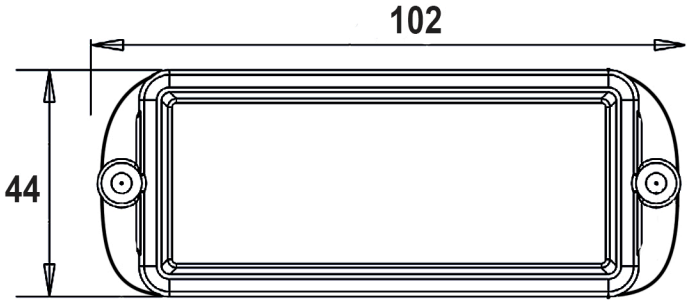

Unidad: mm