ALARMAS ACUSTICAS Y VISUALES

FICHA TÉCNICA DE PRODUCTO
MODULO DE LUZ LED

SODX6D

Módulo de luz led rectangular con 6 leds y 12 patrones de flasheo

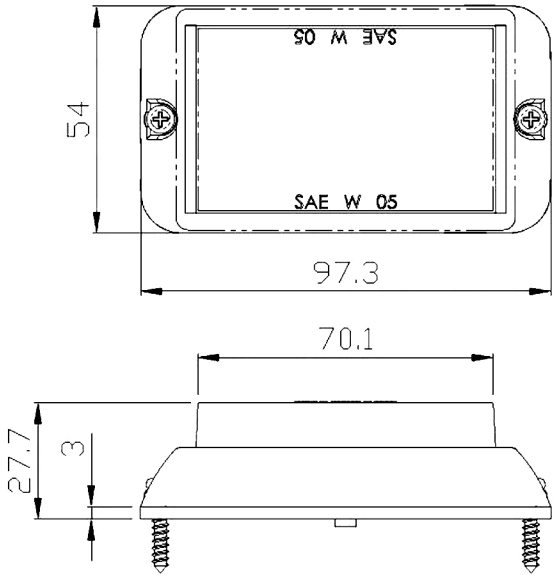

Unidad: mm

- **Conforme al estándar SAE** clase 1 y CA XIII
- **Destello:** alternado o simultaneo
- Modo sincronizado en conjunto con otros módulos
- Resistente al agua, uso en exteriores
- Marco para montaje superficial color negro

ESPECIFICACIONES TECNICAS

Voltaje	12-24VCD
AMP	0.84
Led's	6
Patrones	12
Color	
Usos	