ALARMAS ACUSTICAS Y VISUALES

FICHA TÉCNICA DE PRODUCTO
ALARMA AUDIOVISUAL
SOS1200S

Alarma audiovisual que consta de una torreta giratoria y una sirena electromecánica, empotradas en una caja metálica, la cual puede montarse en interior o exterior.

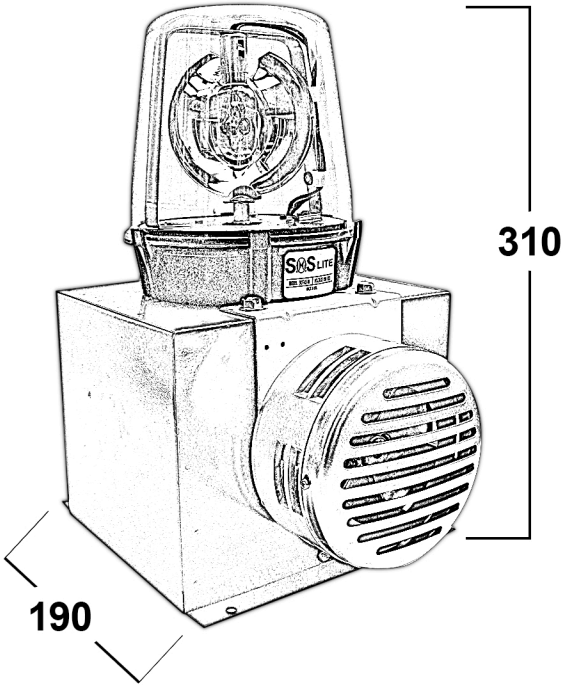

Unidad: mm

ESPECIFICACIONES TECNICAS

Voltaje	110VCA
AMP	3
DB	101 a 3m
RPM Torreta	90
Foco	Bulbo 25 Watts
Color	
IP	43
Usos	

REFACCIONES

Mica	SOD65
Foco	SOB25T8DC

4 — RUV 4 Protegido contra rayos UV en exteriores — **UV**

4 — Protegido contra objetos solidos de hasta 1mm. — **SOLIDOS**

3 — Protegido contra gotas de agua desde cualquier angulo hasta 60° Minimo riesgo — **LIQUIDOS**