ALARMAS ACUSTICAS Y VISUALES

FICHA TÉCNICA DE PRODUCTO
SIRENA ELECTROMECÁNICA
SOS120S4

4 sirenas electromecánicas cuerpo metálico con rotor de aluminio, empotradas en una caja metálica. Recomendada para sistemas de alerta o evacuación. 9Kg

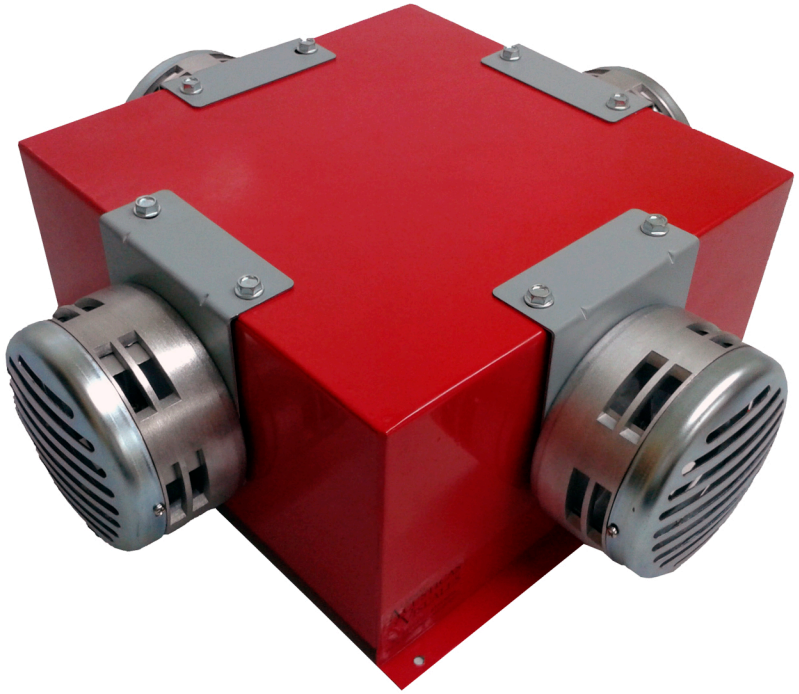

ESPECIFICACIONES TECNICAS

Voltaje	**110VCA**
AMP	**12 A**
DB	**101 x 4 a 3m**
IP	**43**
Usos	

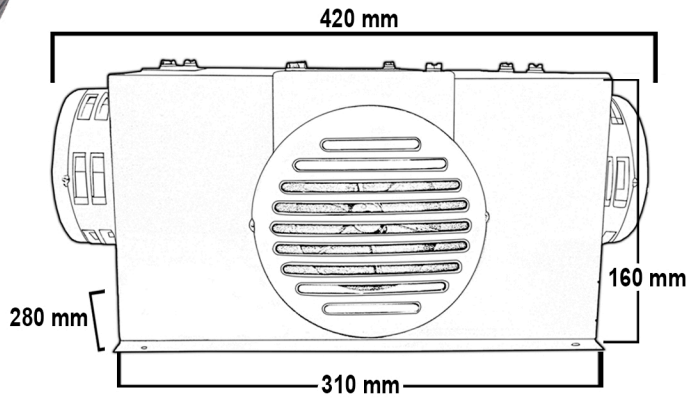

Unidad: mm

4 — **RUV 4** Protegido contra rayos UV en exteriores

UV

4 — Protegido contra objetos solidos de hasta 1mm.

SOLIDOS

3 — Protegido contra gotas de agua desde cualquier angulo hasta 60° Minimo riesgo

LIQUIDOS