ALARMAS ACUSTICAS Y VISUALES

FICHA TÉCNICA DE PRODUCTO
SIRENA ELECTRÓNICA
SOS-5T-12

Sirena electrónica con 5 tonos a seleccionar. Es resistente al agua, polvo y rayos ultravioleta. Tiene un peso de 0.98Kg.

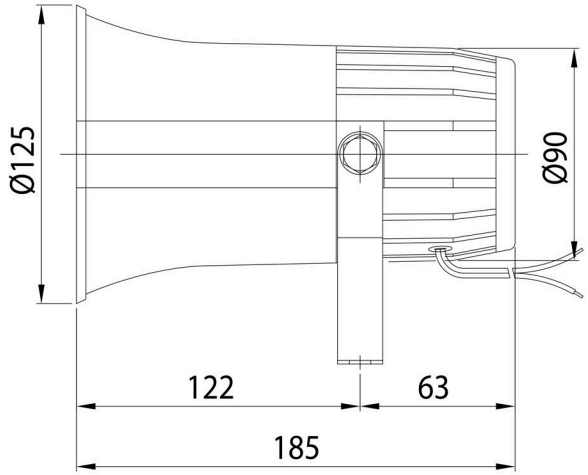

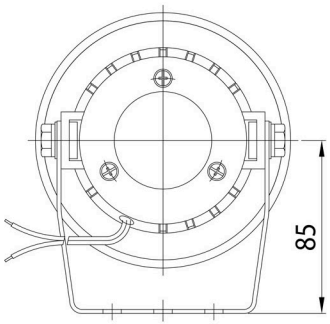

Unidad: mm

ESPECIFICACIONES TECNICAS

Voltaje	12VCD
AMP	0.266
DB	105 a 1m
Tono	5 a seleccionar
IP	55
Peso	0.98Kg
Usos	

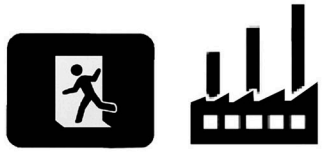

4	**RUV 4** Protegido contra rayos UV en exteriores	**UV**
5	Protegido contra polvo. Ingreso minimo	**SOLIDOS**
5	Protegido contra chorros de agua. Minimo riesgo	**LIQUIDOS**