ALARMAS ACUSTICAS Y VISUALES

FICHA TÉCNICA DE PRODUCTO
SIRENA ELECTRÓNICA
SOS-5TH-10

Sirena electrónica con cinco tonos seleccionables, con opción de volumen ajustable y un peso de 1.23Kg

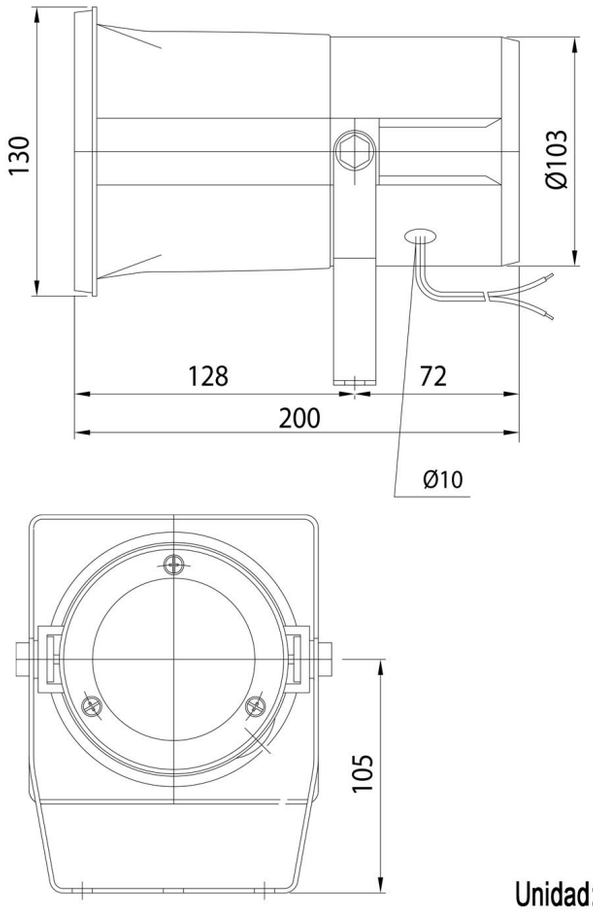

Unidad: mm

ESPECIFICACIONES TECNICAS

Voltaje	110VCA
AMP	0.012(110V)
DB	108-115 a 1m
Tono	5 seleccionables
IP	55
Peso	1.23Kg
Usos	

4	**RUV 4** Protegido contra rayos UV en exteriores	**UV**
5	Protegido contra polvo. Ingreso minimo	**SOLIDOS**
5	Protegido contra chorros de agua. Minimo riesgo	**LIQUIDOS**