ALARMAS ACUSTICAS Y VISUALES

FICHA TÉCNICA DE PRODUCTO
TORRETA STROBOSCOPICA

SOT-01-F21-12

Torreta stroboscopica con base de plástico resistente y mica de policarbonato. Utilizada como señalizador visual

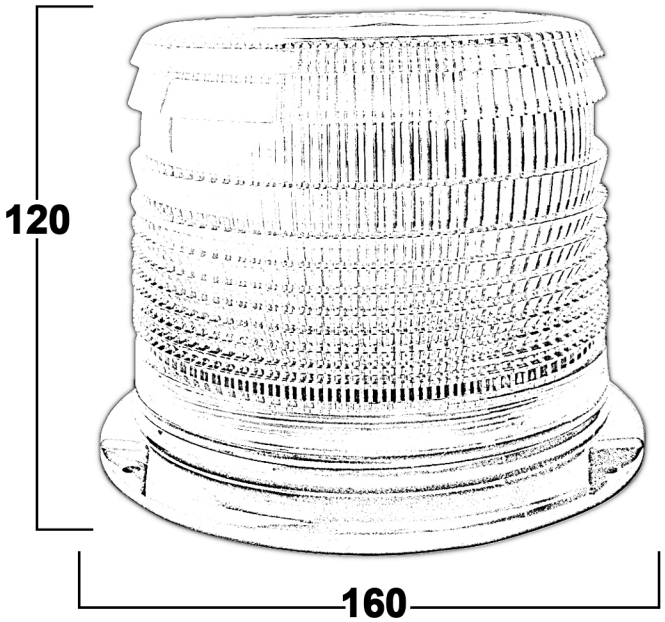

Unidad: mm

ESPECIFICACIONES TECNICAS

Voltaje	12-48VCD
AMP	1.2 (12V) / 0.5 (24V) 0.3 (36V) / 0.175 (48V)
FPM	Doble 80 Cuádruple 65
Foco	Strobo
Joules	7J (Doble) 10J (Cuádruple)
Color	
IP	44
Usos	

REFACCIONES

Mica	SOD21
Foco	SOB129BULBS

4 — **RUV 4** Protegido contra rayos UV en exteriores — **UV**

4 — Protegido contra objetos sólidos de hasta 1 mm. — **SOLIDOS**

4 — Protegido contra gotas de agua desde cualquier dirección — **LIQUIDOS**