ALARMAS ACUSTICAS Y VISUALES

FICHA TÉCNICA DE PRODUCTO
ALARMA DE REVERSA
1045

Alarma de reversa 12-24VCD resistente al agua y polvo,etc.
Es fácil de instalar, su sonido se ajusta automáticamente dependiendo del ruido que hay en el lugar.

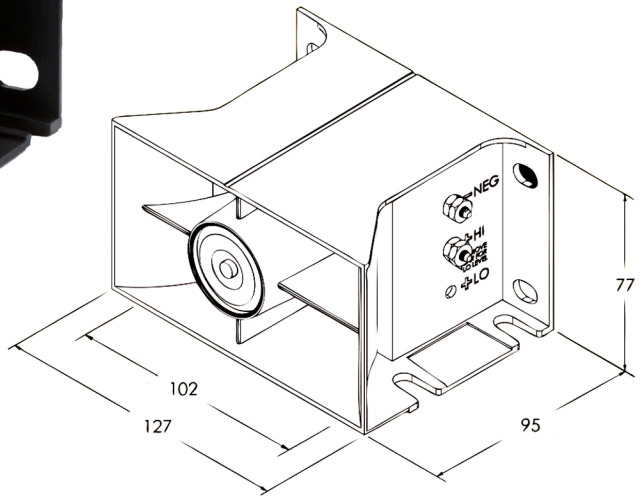

Unidad: mm

ESPECIFICACIONES TECNICAS

Voltaje	12-24VCD
AMP	1.3
DB	97-112 a 1m
Sonido	Autoajustable
IP	66
Usos	

4 RUV 4 Protegido contra rayos UV en exteriores — **UV**

6 Protegido contra polvo. — **SOLIDOS**

6 Protegido contra fuertes chorros de agua, poca entrada. — **LIQUIDOS**